工事連絡書　（指示・連絡・確認）

工事名	発信	第 N－ 2 号
東京芸術大学　赤レンガ１号館改修工事	（有）万建築設計事務所 梅園雅一	2005 年 8 月 27 日

発注者	東京芸術大学 美術学部　杜の会	請負者	松栄企画株式会社 工事所長　秋吉　真
発注者	東京芸術大学 音楽学部　同声会		

連絡経路

発注者
↓ ↑
監理者
↓ ↑
請負者

件　名　　**２階床妻面の鉄骨補強について**

作成者
万建築設計事務所
梅園雅一

指示事項

・既存床仕上げを撤去した際に、妻面に沿って木梁（杉：390x180）が配されていることに対しての対処方法は下図の通りとする。（原寸を行い、鉄骨製作図作成のこと）

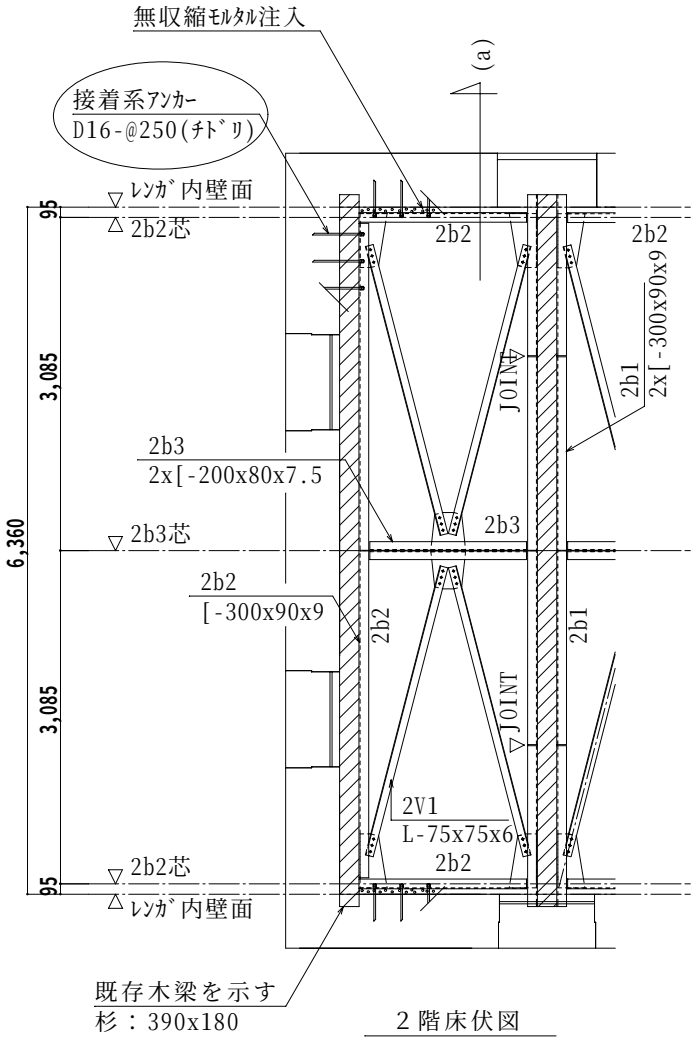

２階床伏図

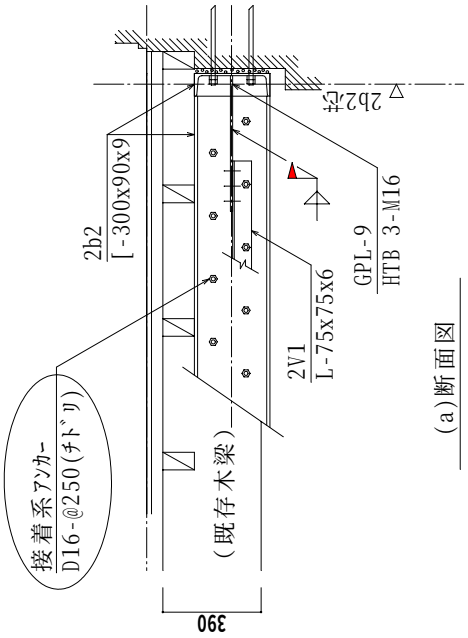

(a)断面図